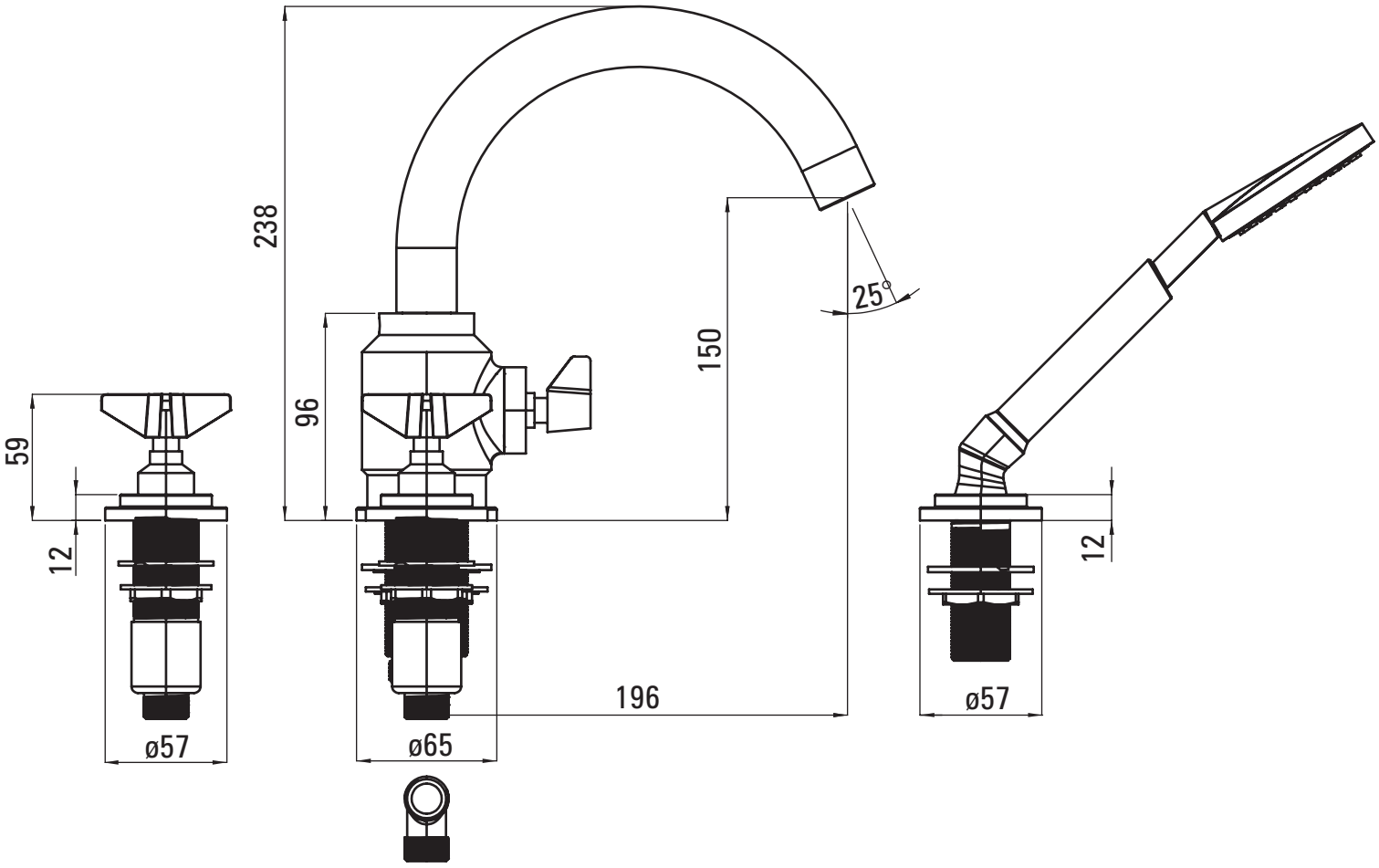
238
96
150
25°
59
12
196
ø57
ø65
12
ø57