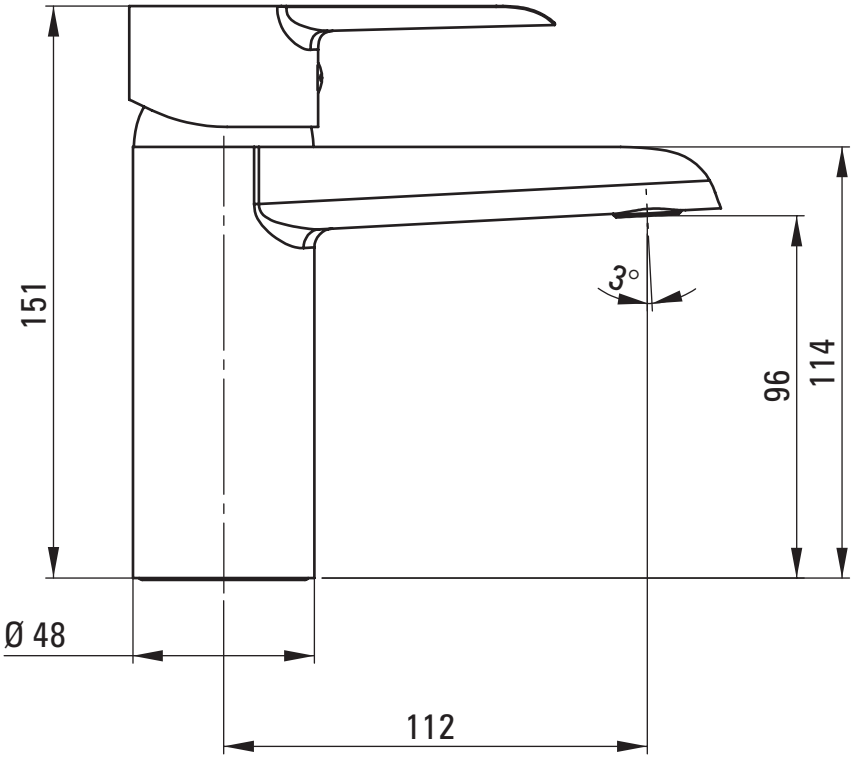
151
96
114
3°
Ø 48
112