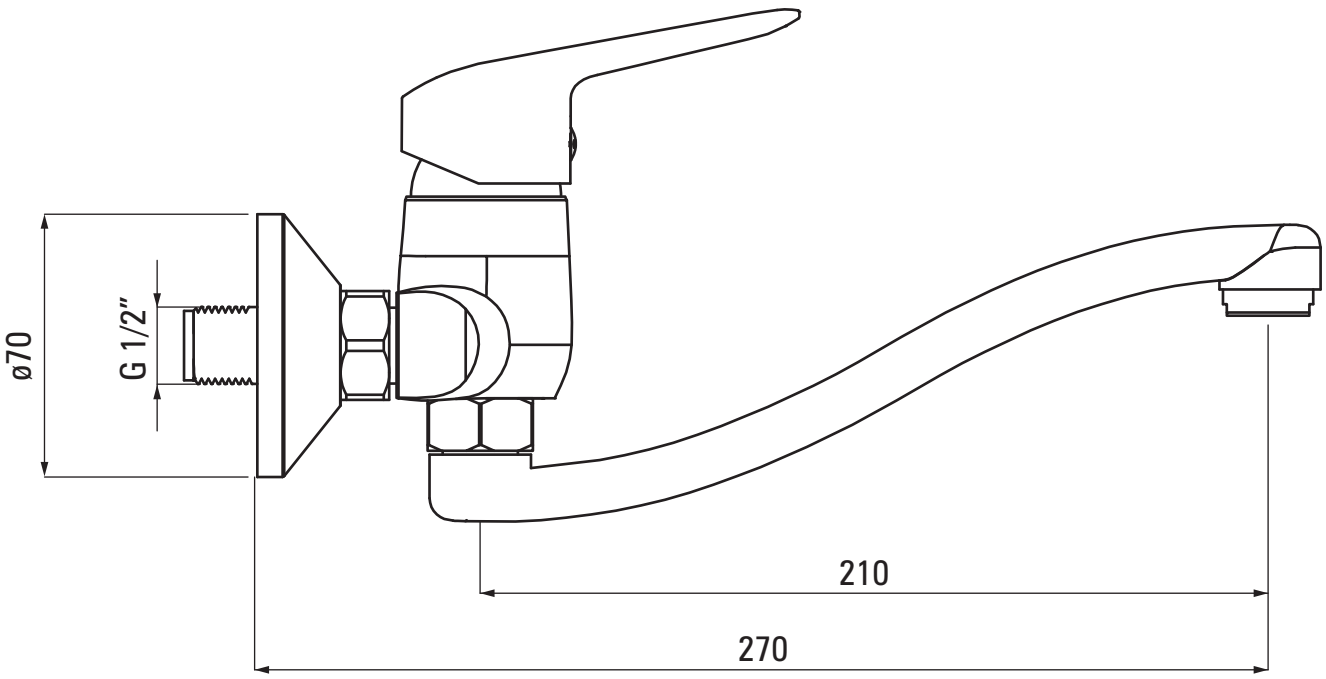
ø70
G 1/2"
210
270

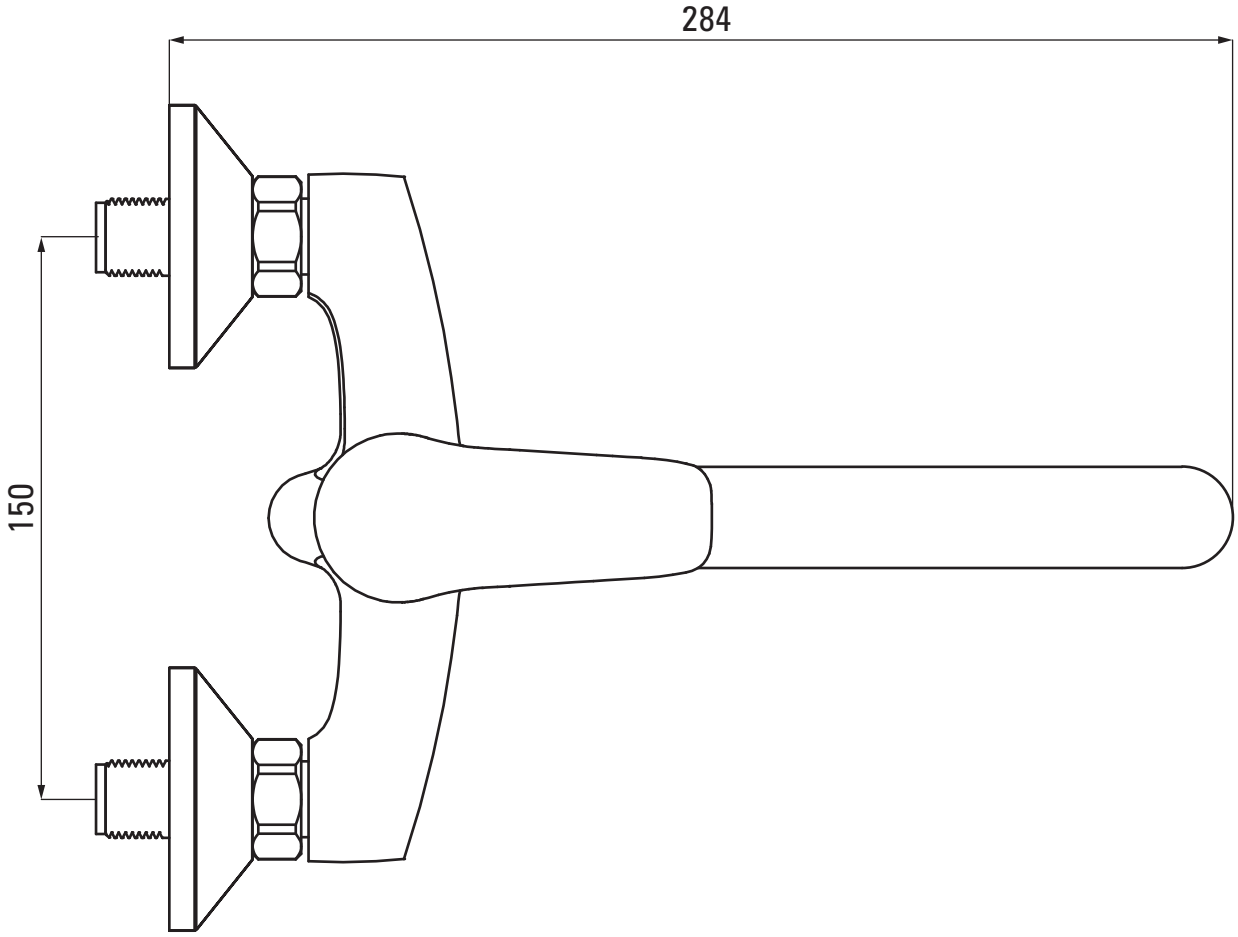
284
150