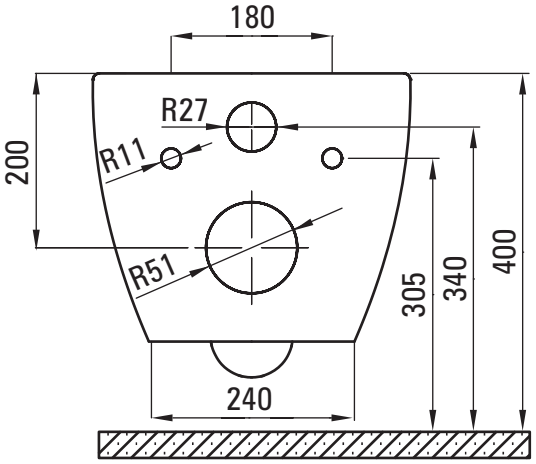
180
R27
R11
200
R51
305
340
400
240

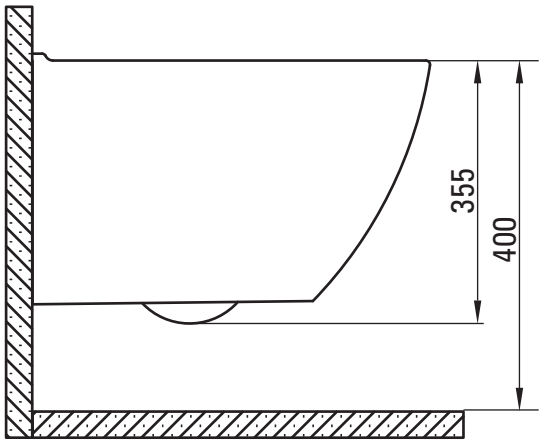
355
400

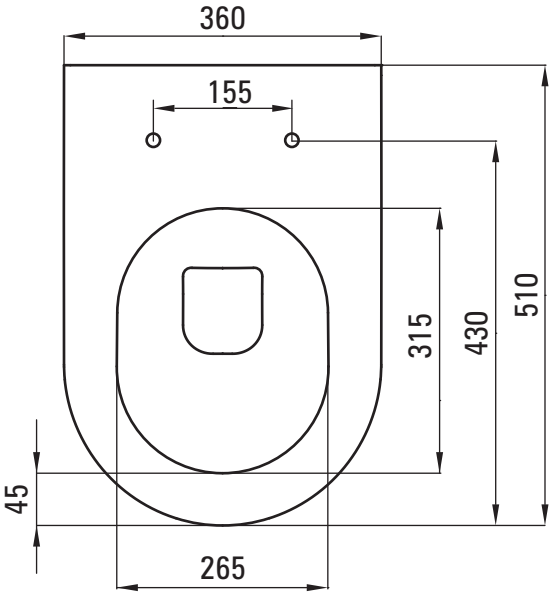
360
155
315
430
510
45
265