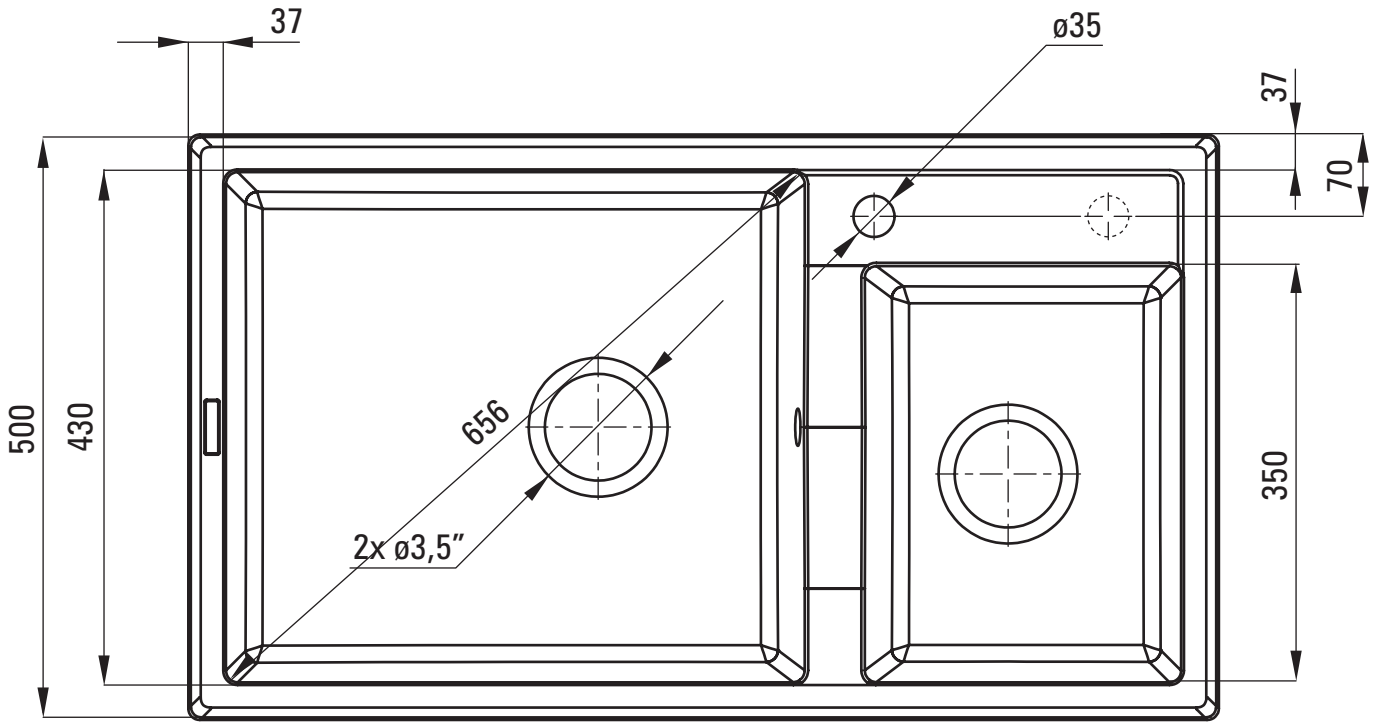
37
ø35
37
70
500
430
656
2x ø3,5"
350

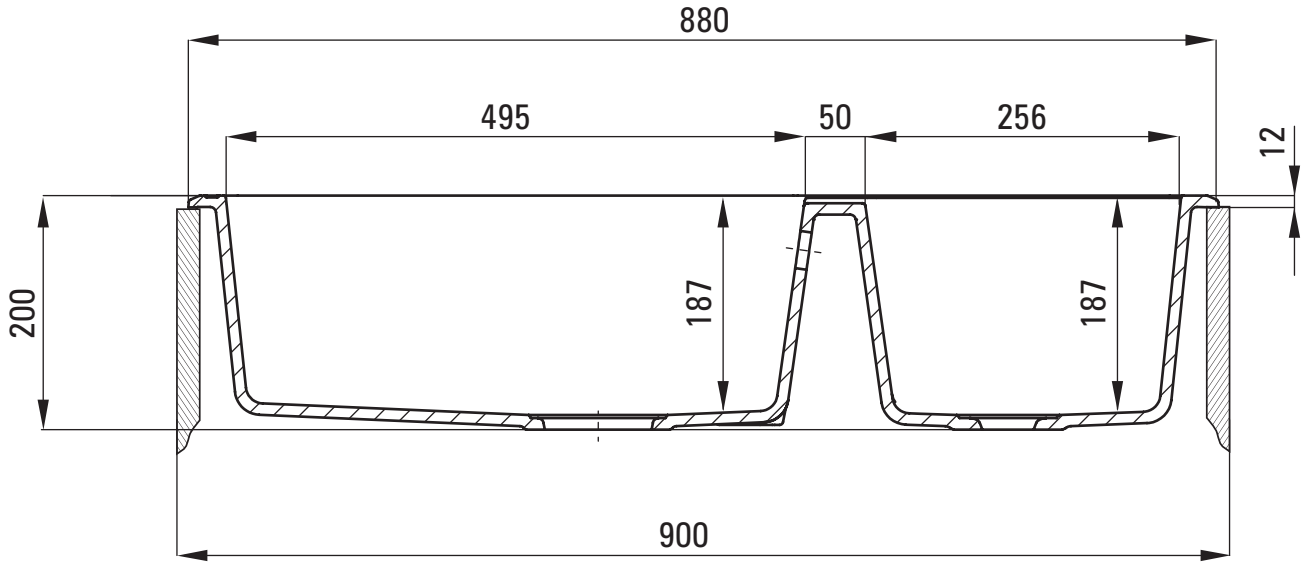
880
495
50
256
12
200
187
187
900