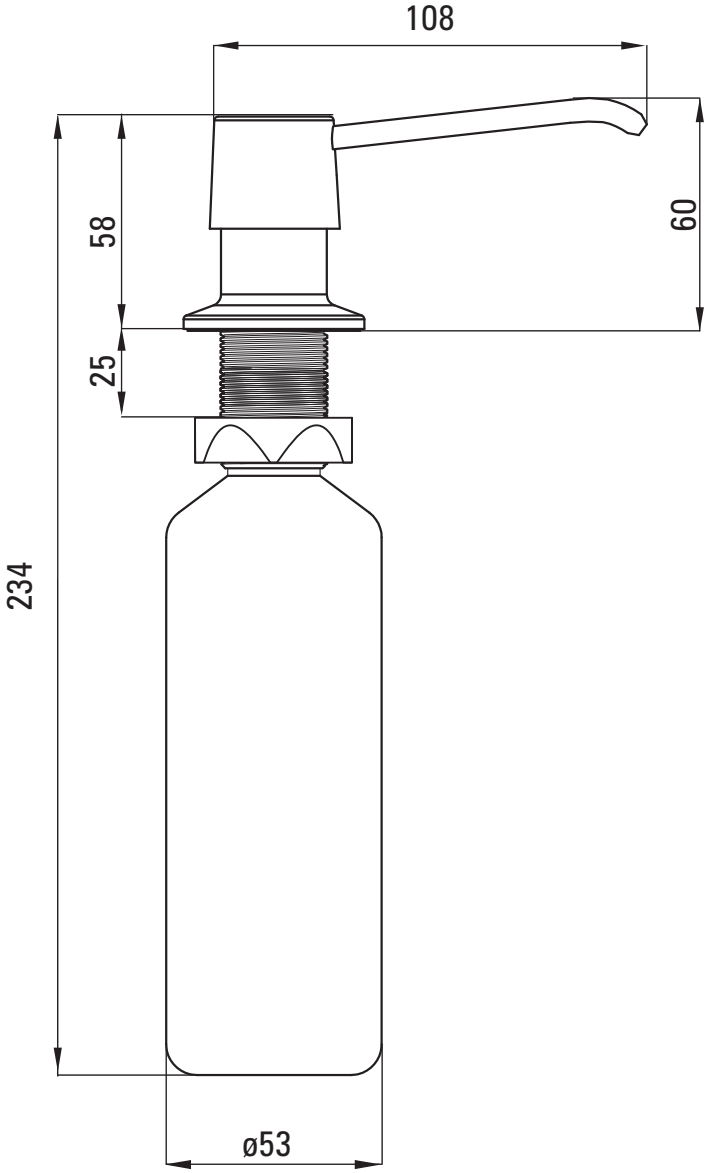
108
58
60
25
234
ø53