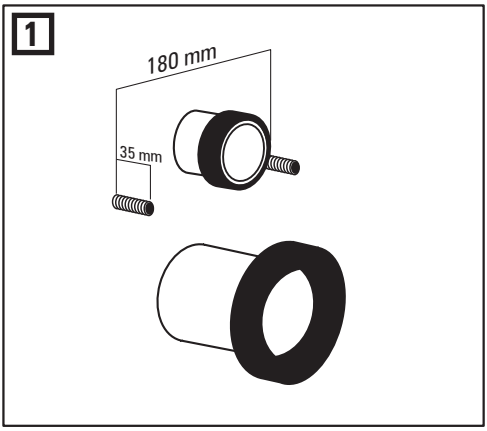

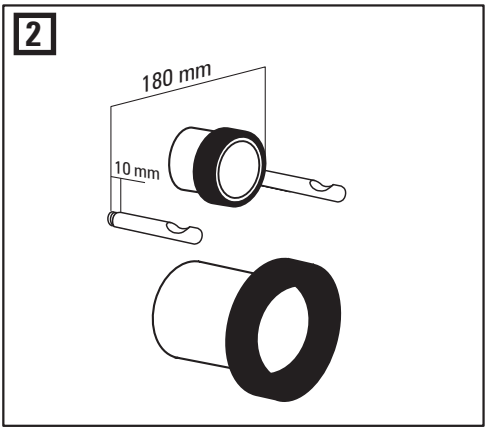

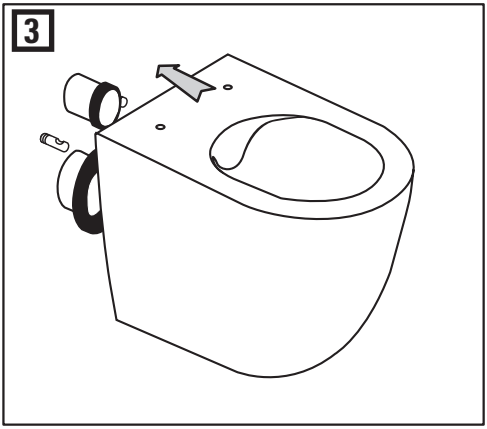

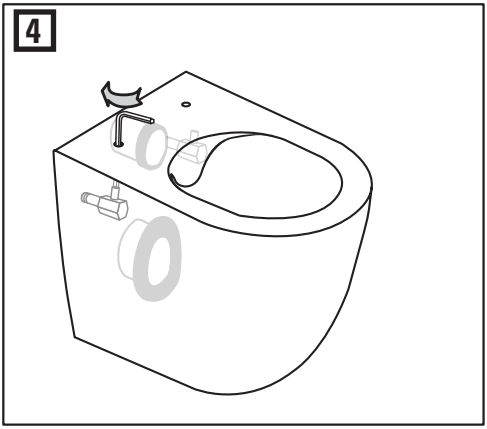

DEANTE - BIURO OBSŁUGI KLIENTA: tel.: 42 714 30 31, fax: 42 714 30 30, e-mail: sprzedaz@deante.pl, www.deante.pl