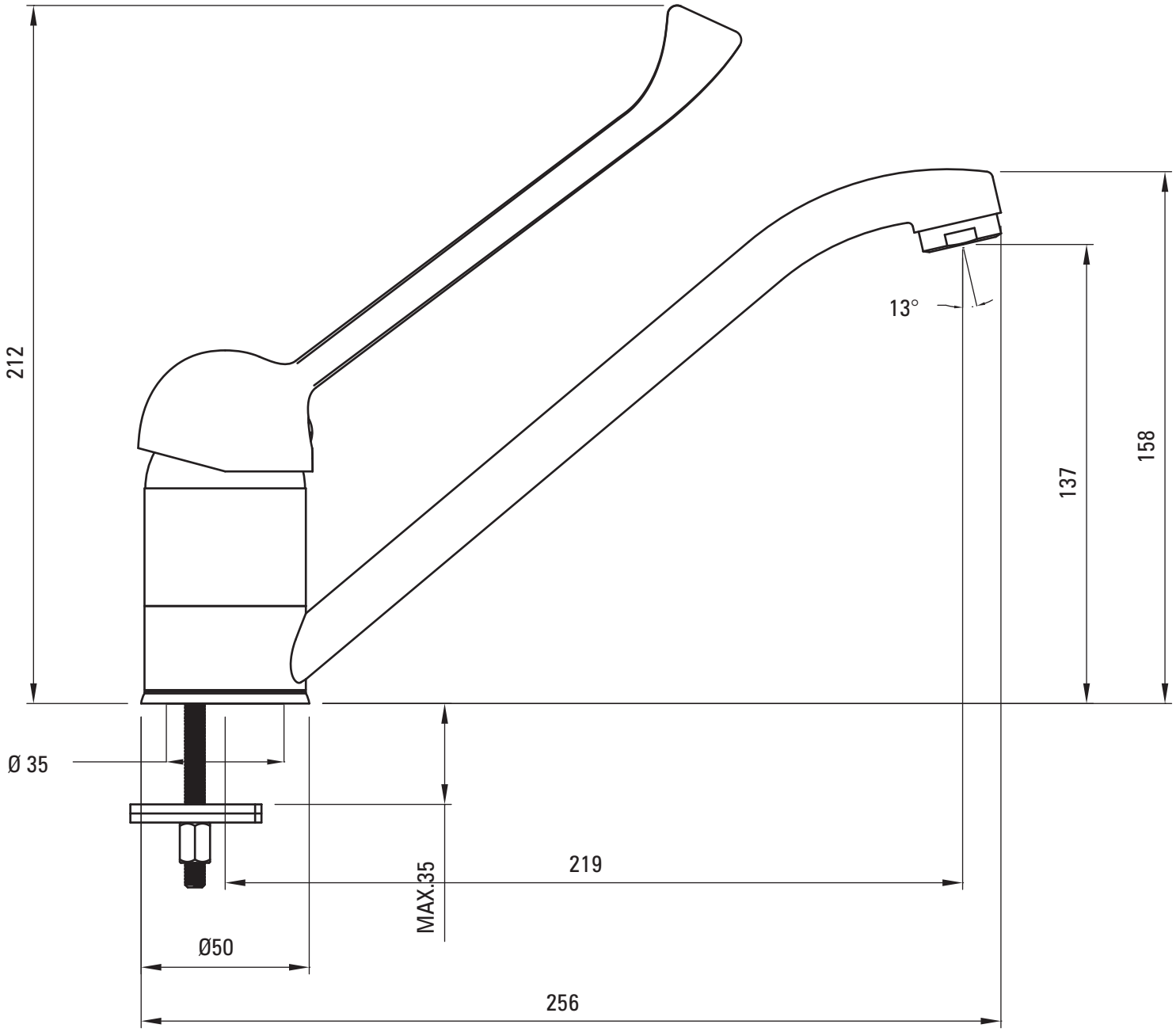
212
13°
137
158
Ø 35
MAX.35
219
Ø50
256