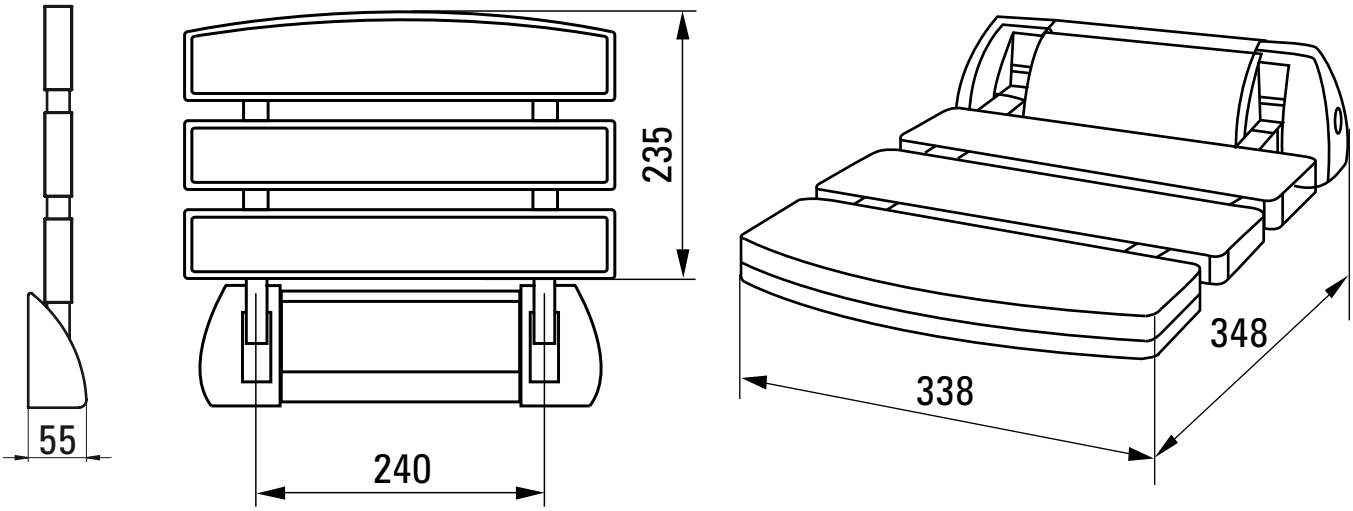
55
235
240
338
348