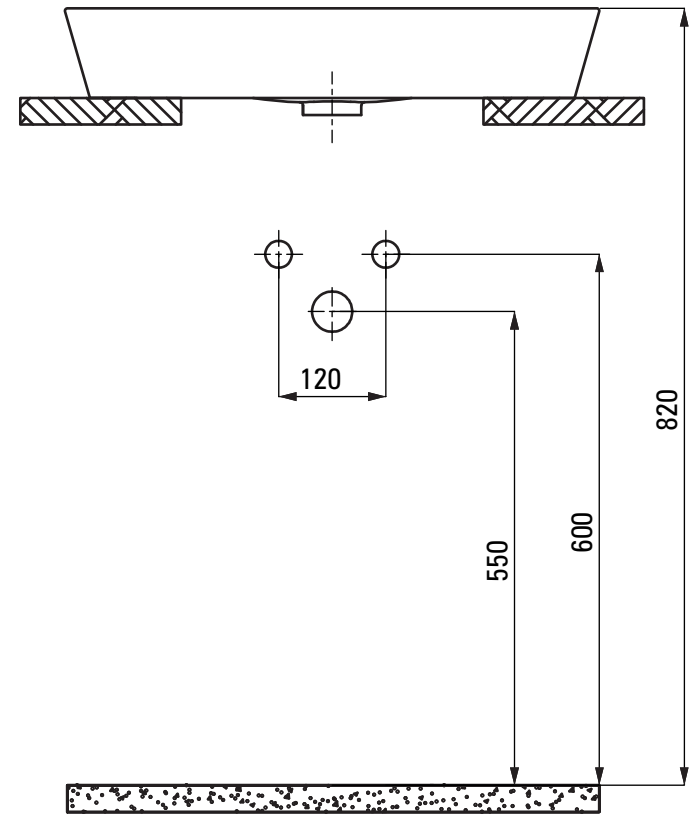
120
820
550
600

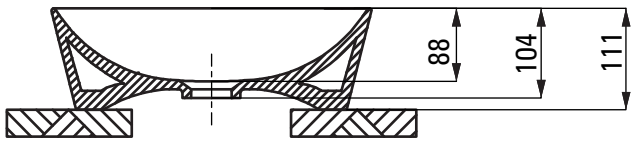
88
104
111

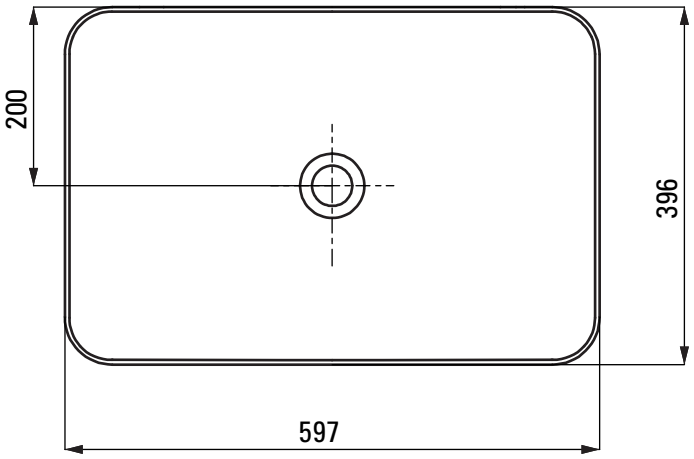
200
396
597