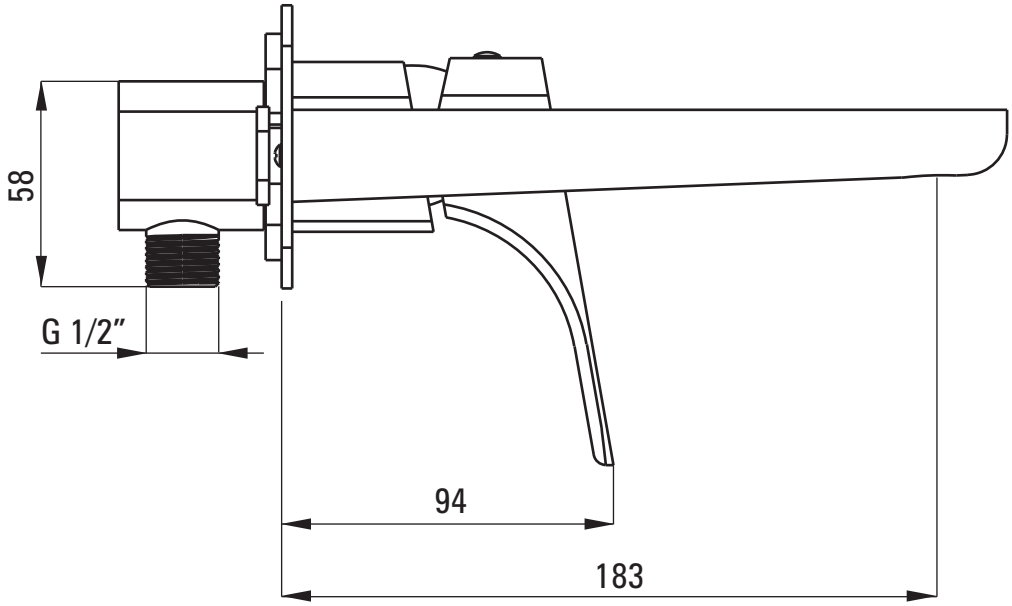
58
G 1/2"
94
183

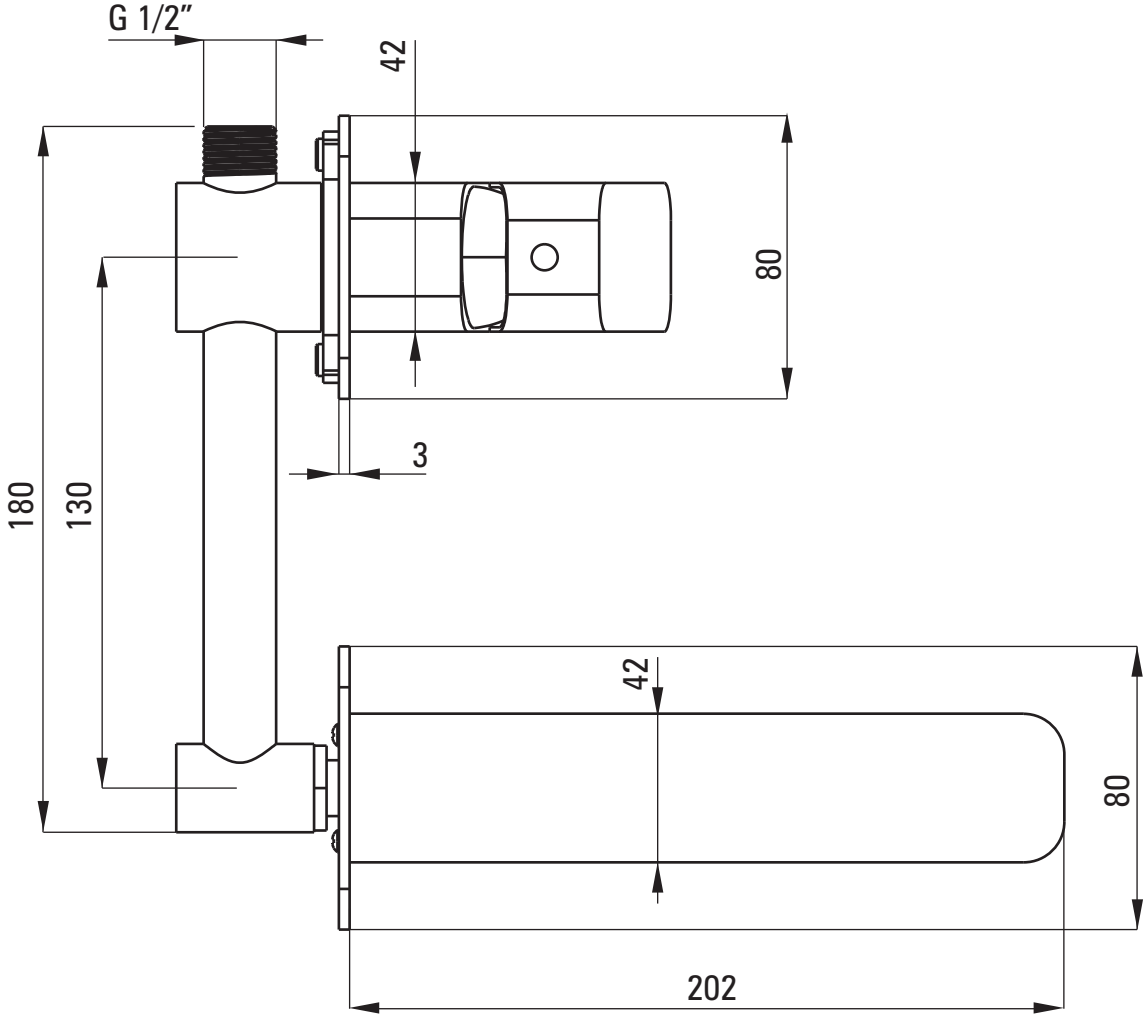
G 1/2"
42
80
3
180
130
42
80
202