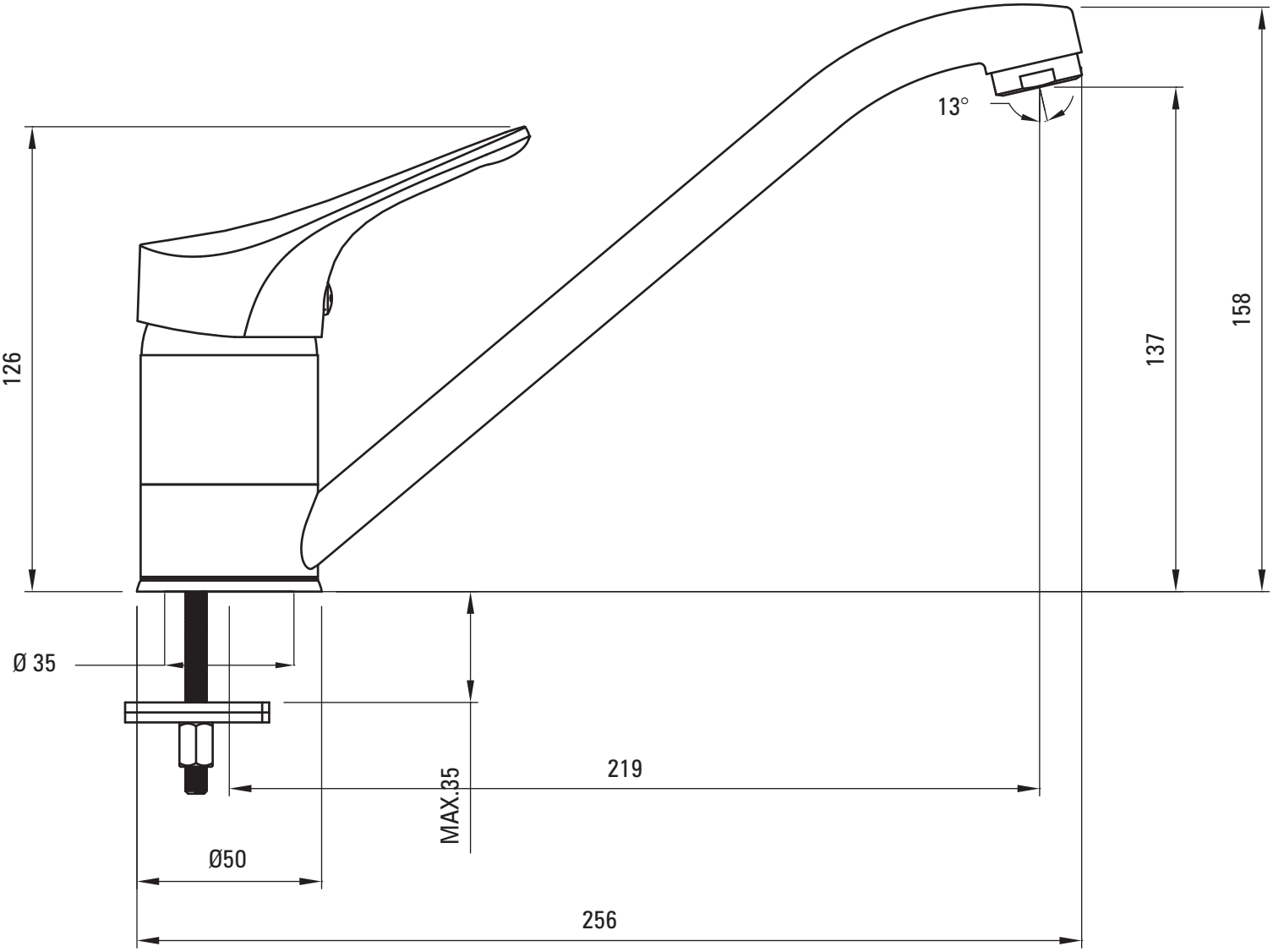
13°
126
137
158
Ø 35
219
MAX.35
Ø50
256