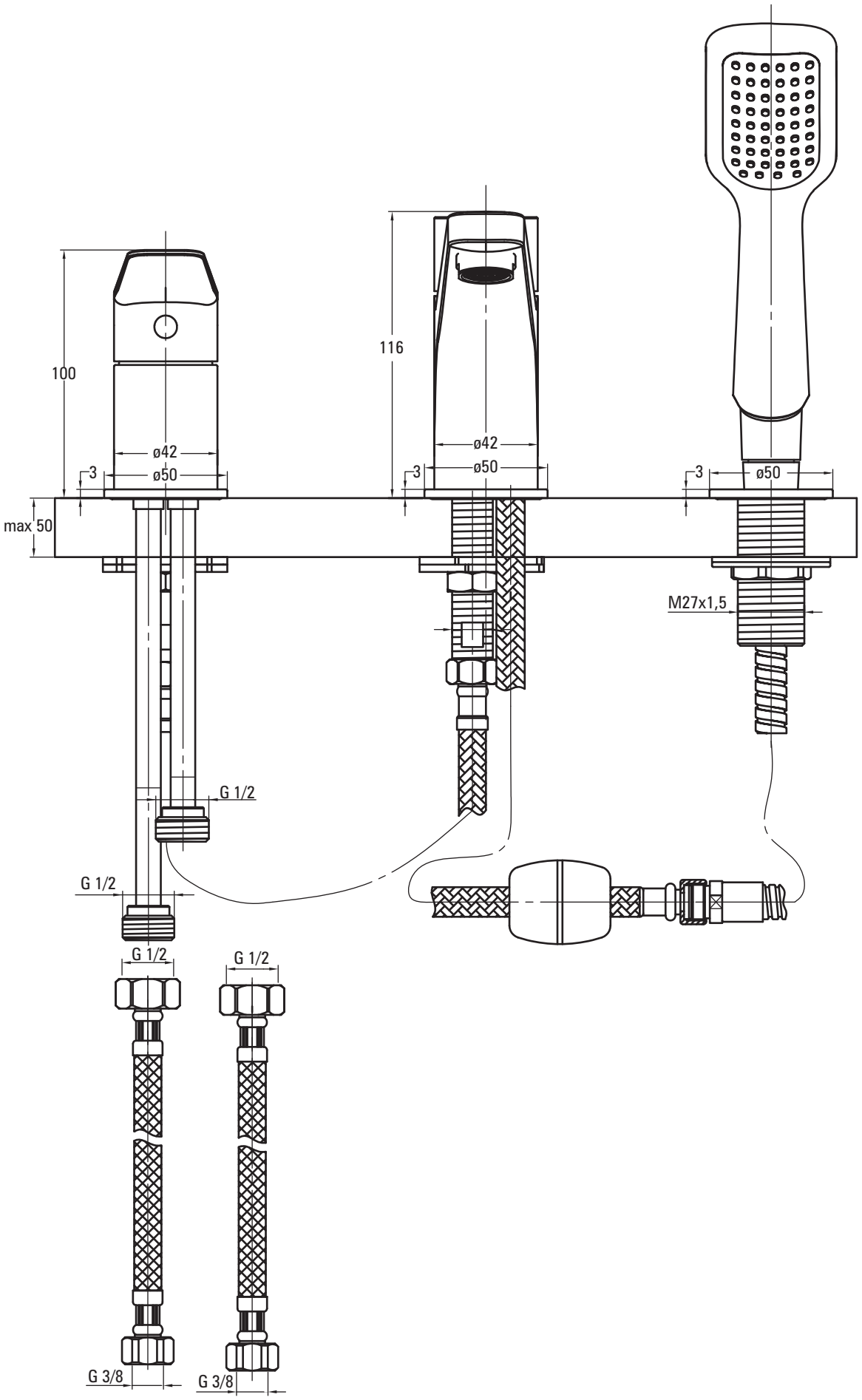
100
116
ø42
ø50
3
max 50
M27x1,5
G 1/2
G 3/8