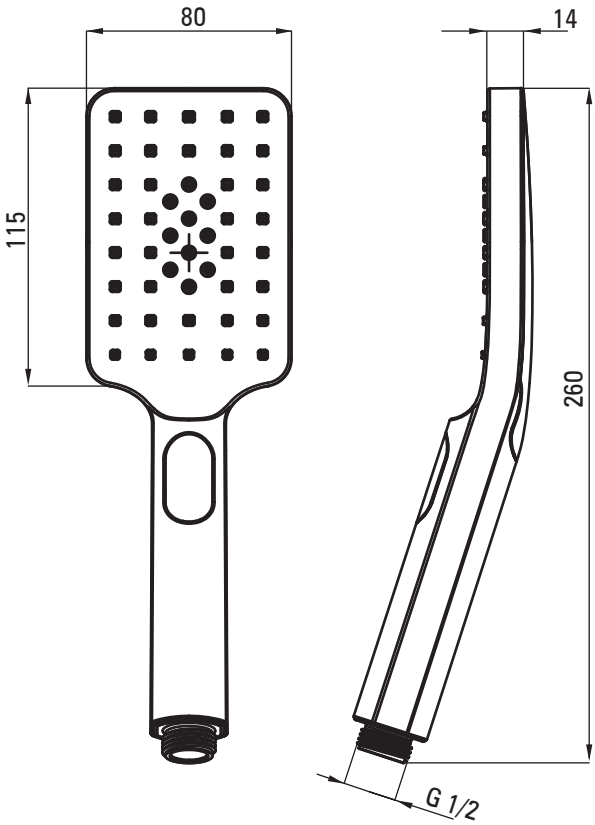
80
14
115
260
G 1/2

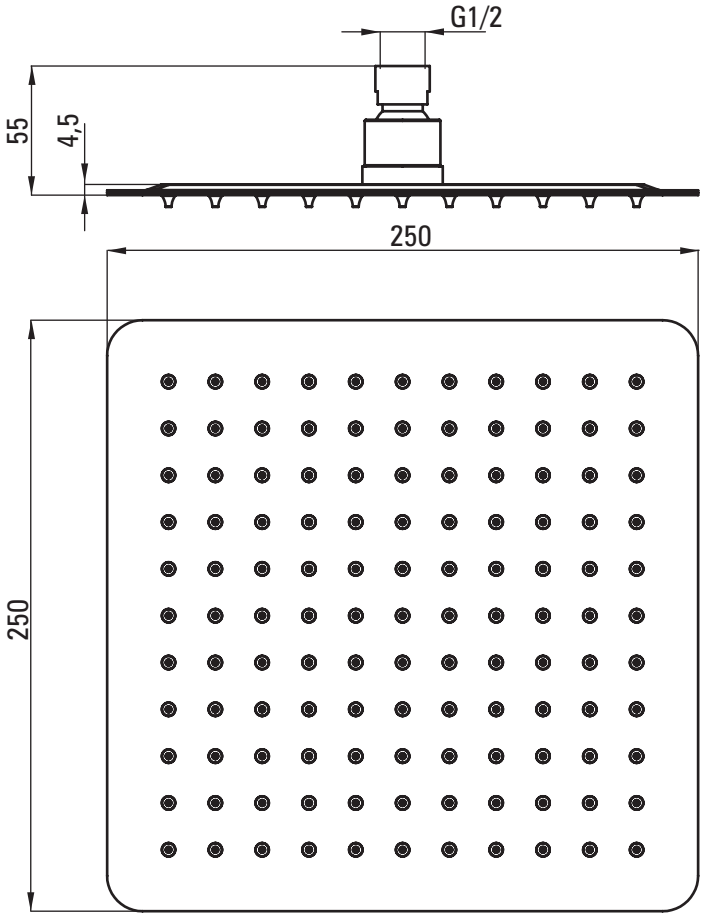
G1/2
55
4,5
250
250

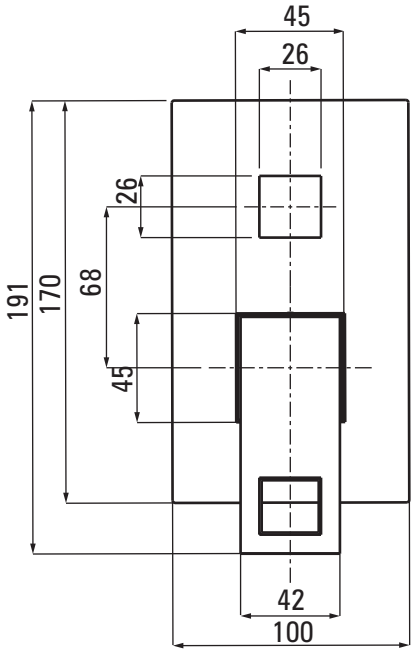
45
26
26
191
170
68
45
42
100

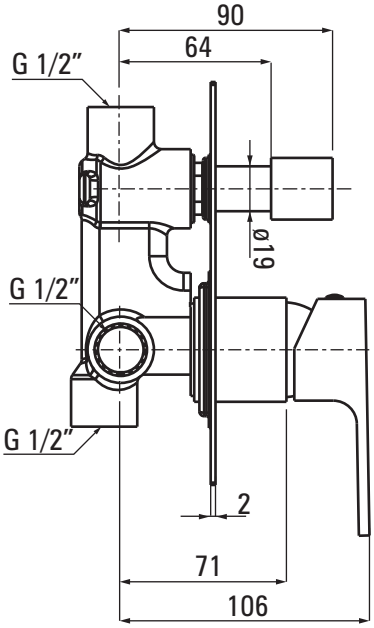
90
64
G 1/2"
ø19
G 1/2"
G 1/2"
2
71
106

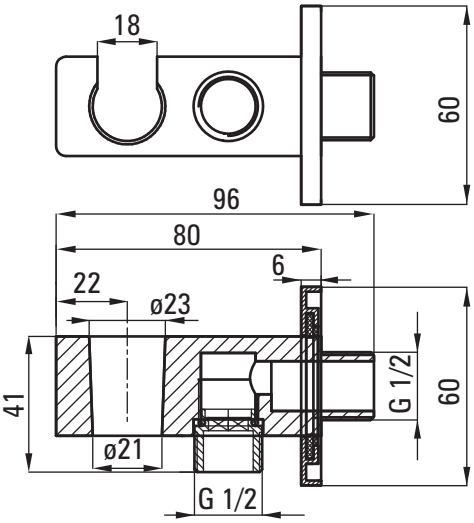
18
60
96
80
6
22
ø23
41
G 1/2
60
ø21
G 1/2

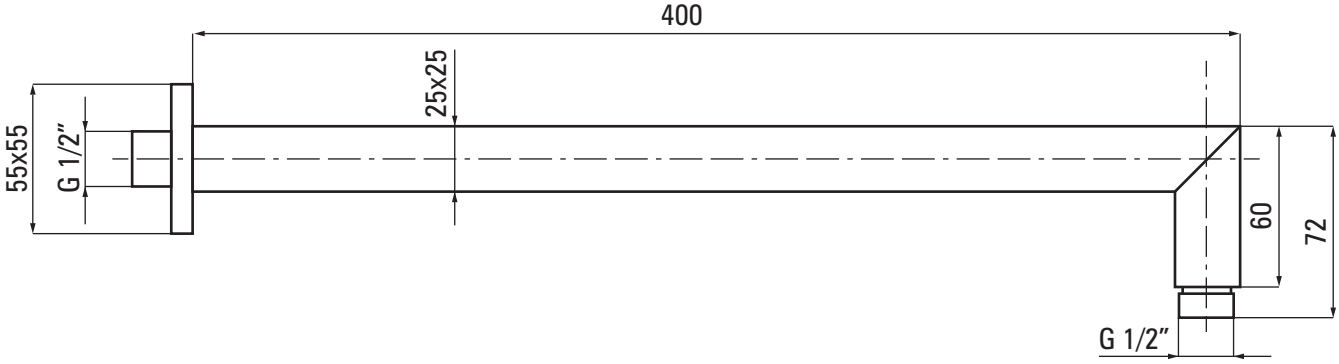
400
25x25
55x55
G 1/2"
60
72
G 1/2"