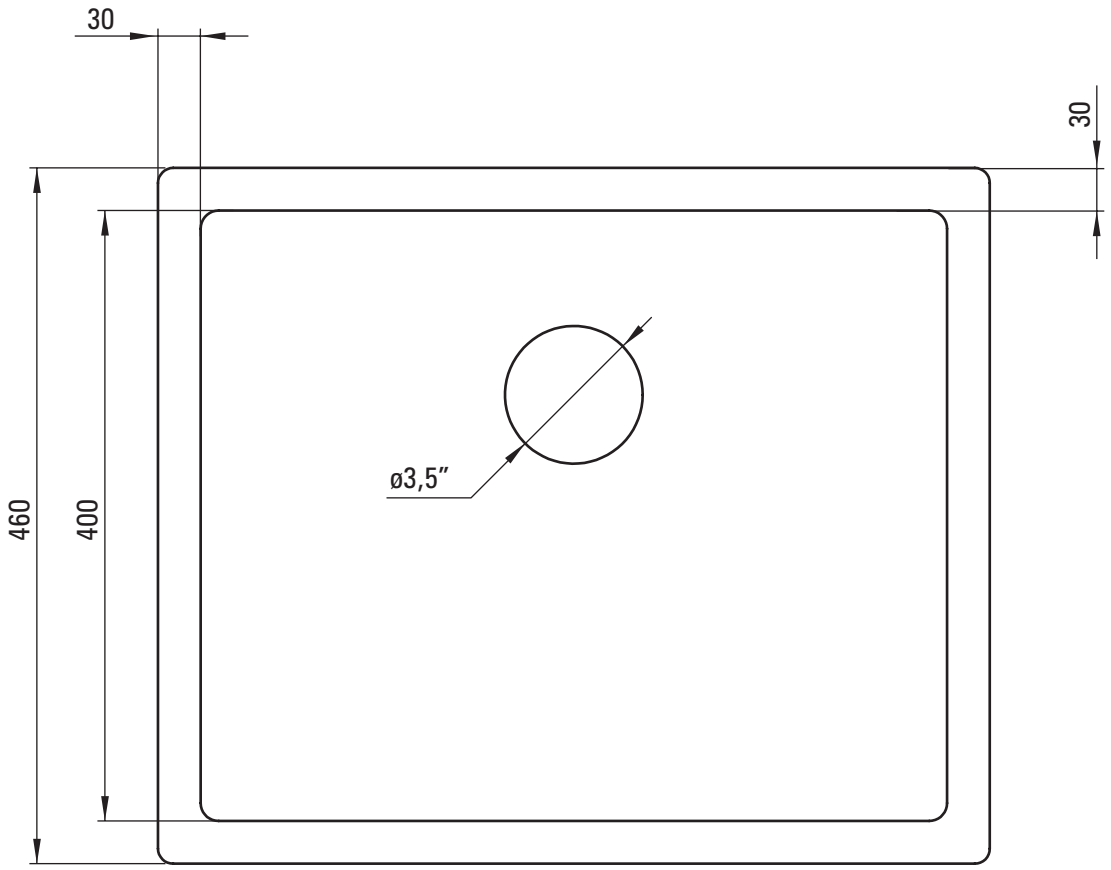
30
30
460
400
ø3,5"

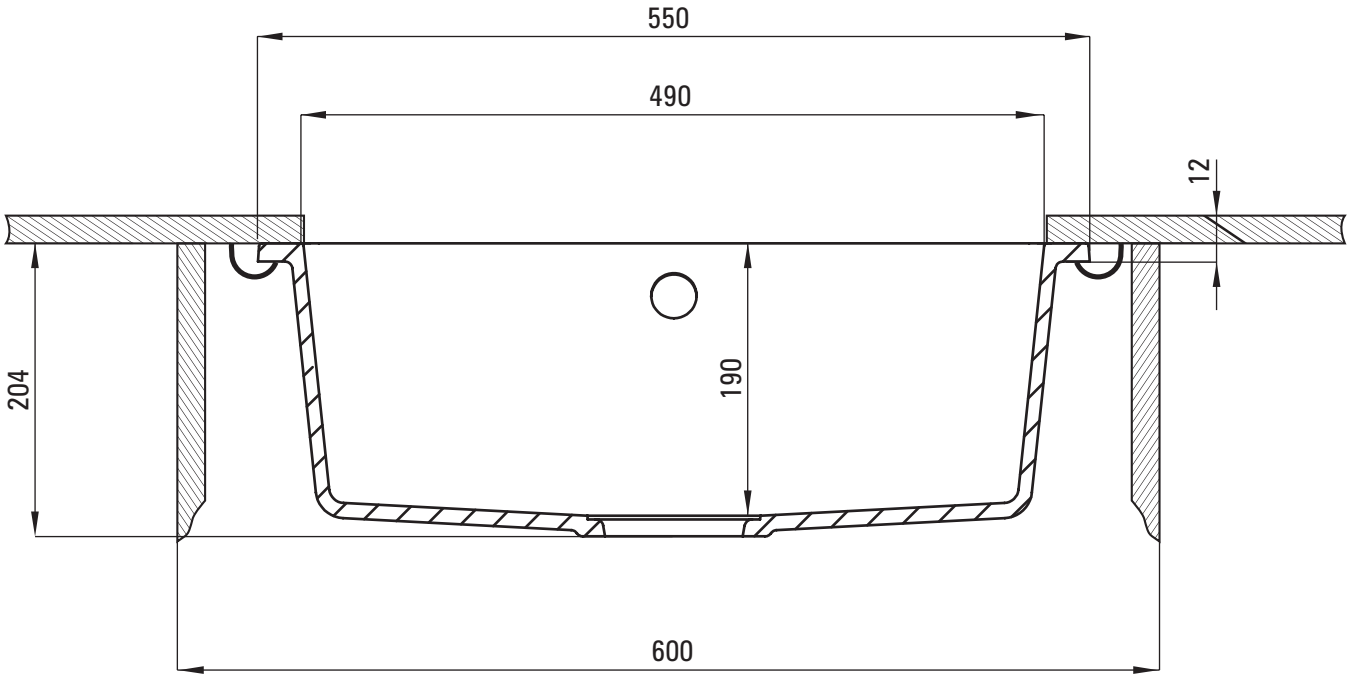
550
490
12
204
190
600