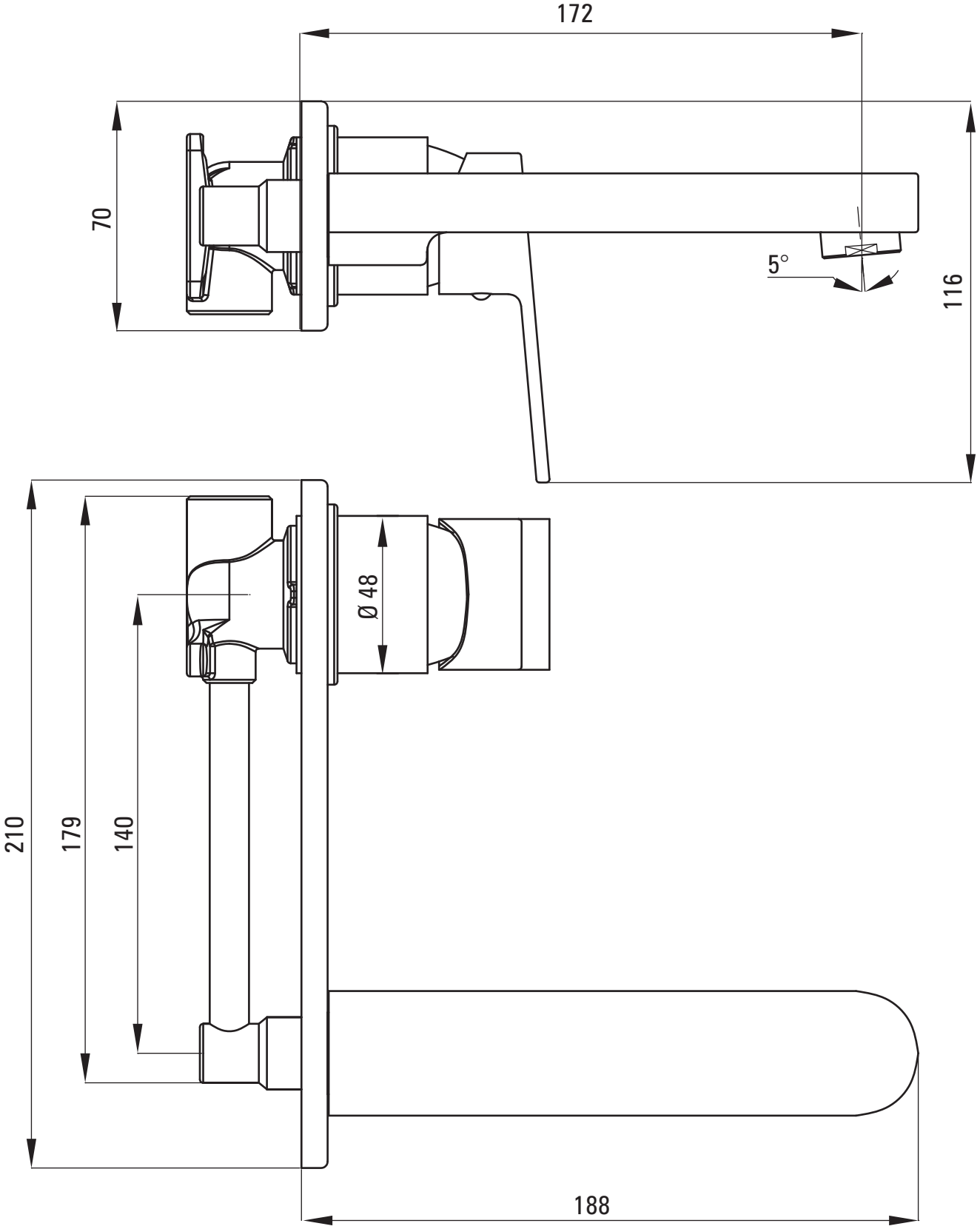
172
70
5°
116
210
179
140
Ø 48
188