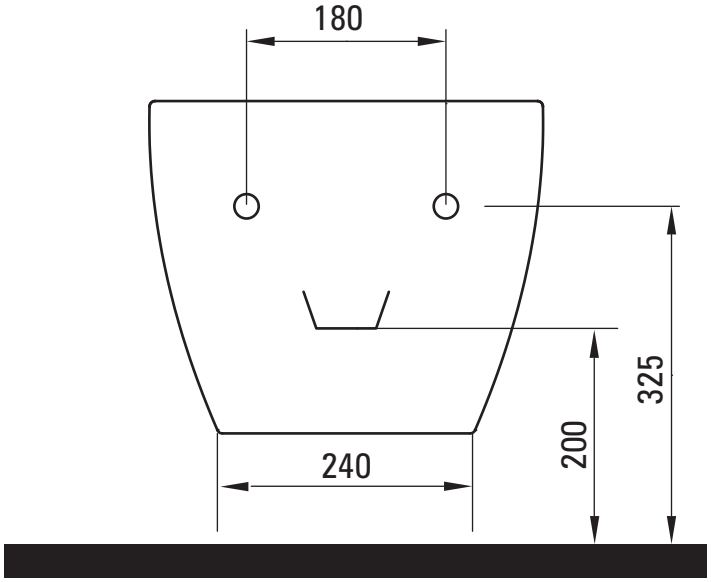
180
325
200
240

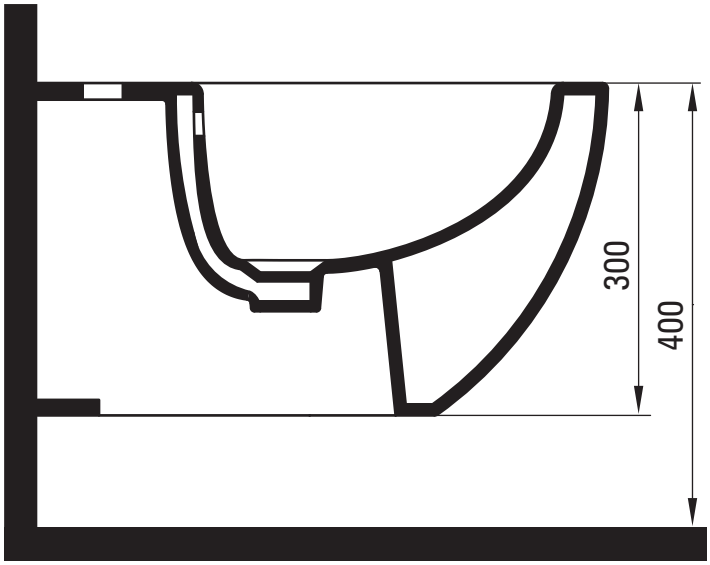
300
400

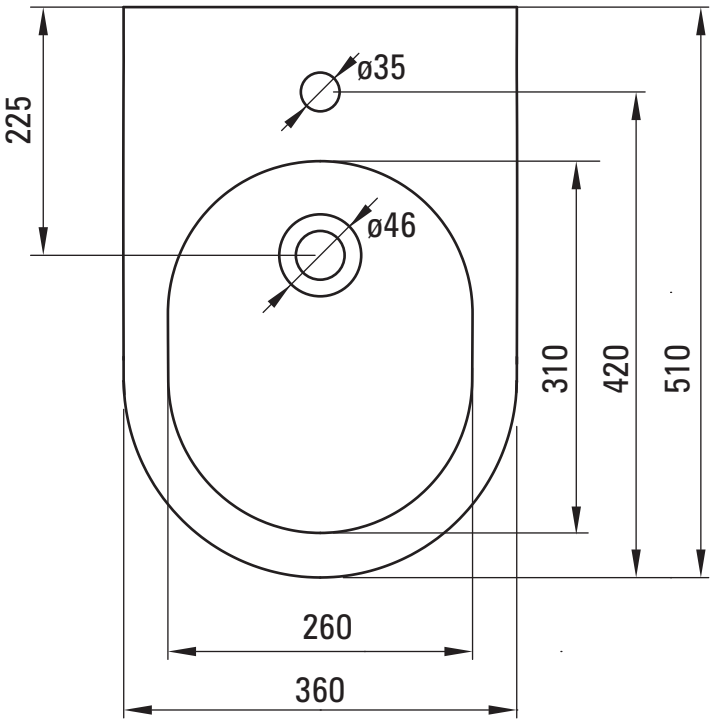
225
ø35
ø46
310
420
510
260
360