cersanit

RYSUNEK TECHNICZNY/*TECHNICAL DRAWING*

MISKA ZAWIESZANA INVERTO STREAMON
INVERTO WALL HUNG BOWL STREAMON
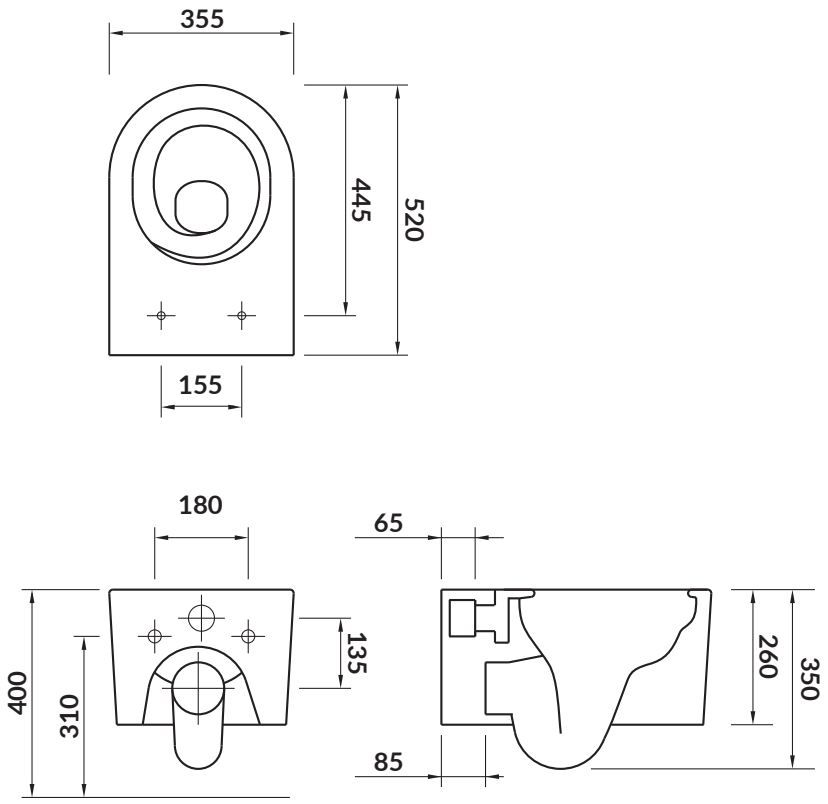
KOD PRODUKTU/ *PRODUCT CODE:*	K671-001