cersanit

RYSUNEK TECHNICZNY/*TECHNICAL DRAWING*

ENTER CHROM MATOWY
ENTER CHROME MATT
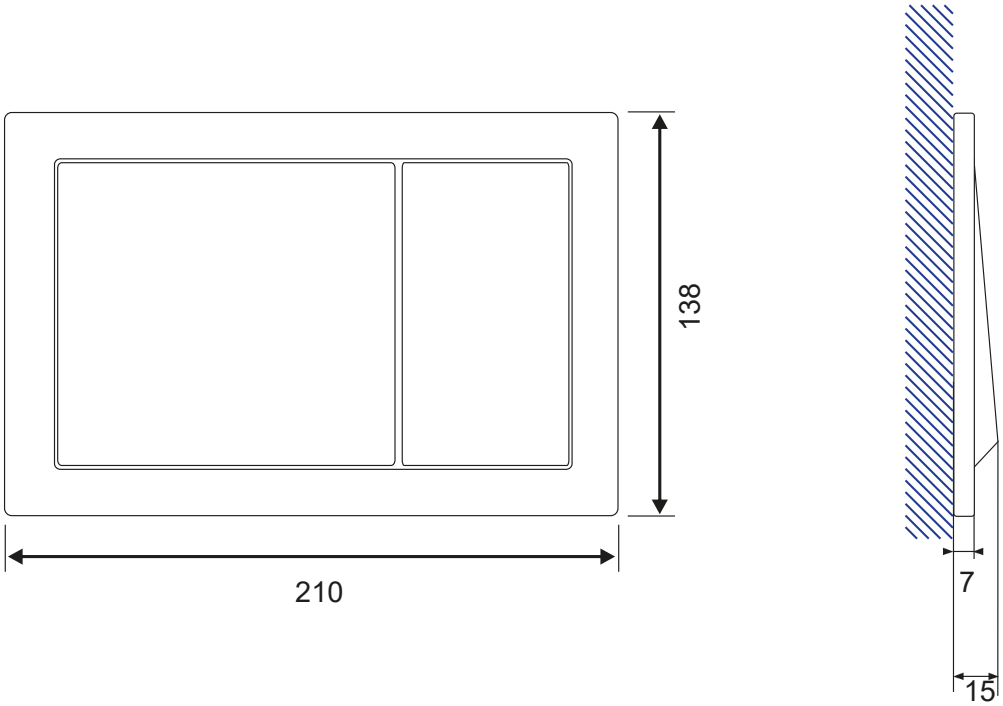
KOD PRODUKTU/ *PRODUCT CODE:*	K97-367