cersanit

RYSUNEK TECHNICZNY/*TECHNICAL DRAWING*

SZAFKA Z BLATEM INVERTO 80 CALACATTA
INVERTO 80 CALACATTA COUNTERTOP CABINET
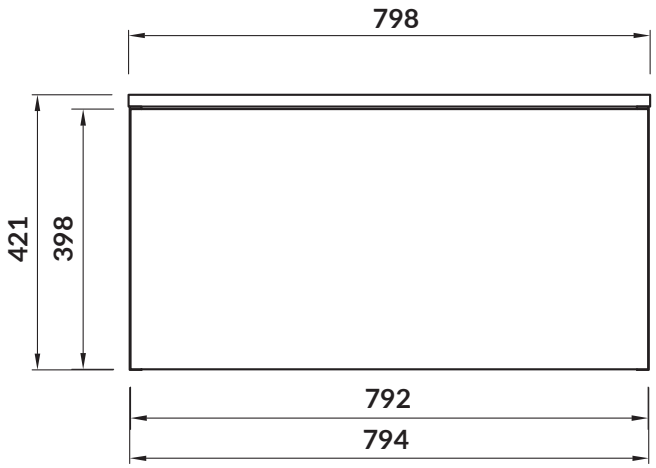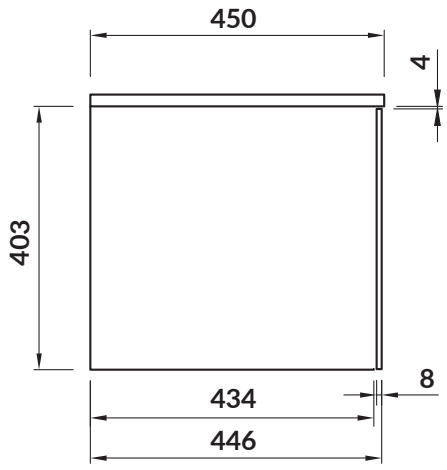
KOD PRODUKTU/ *PRODUCT CODE:*	S930-001