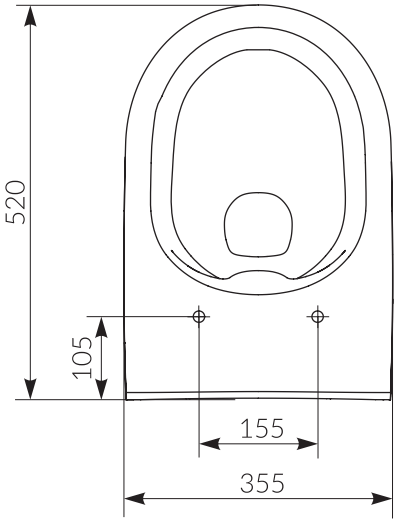
520
105
155
355

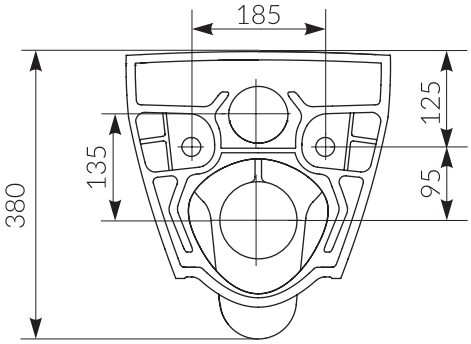
185
380
135
125
95

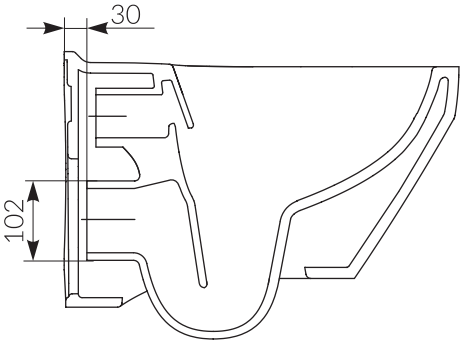
30
102