cersanit

RYSUNEK TECHNICZNY/*TECHNICAL DRAWING*

DESKA TOALETOWA DELFI
DELFI TOILET SEAT
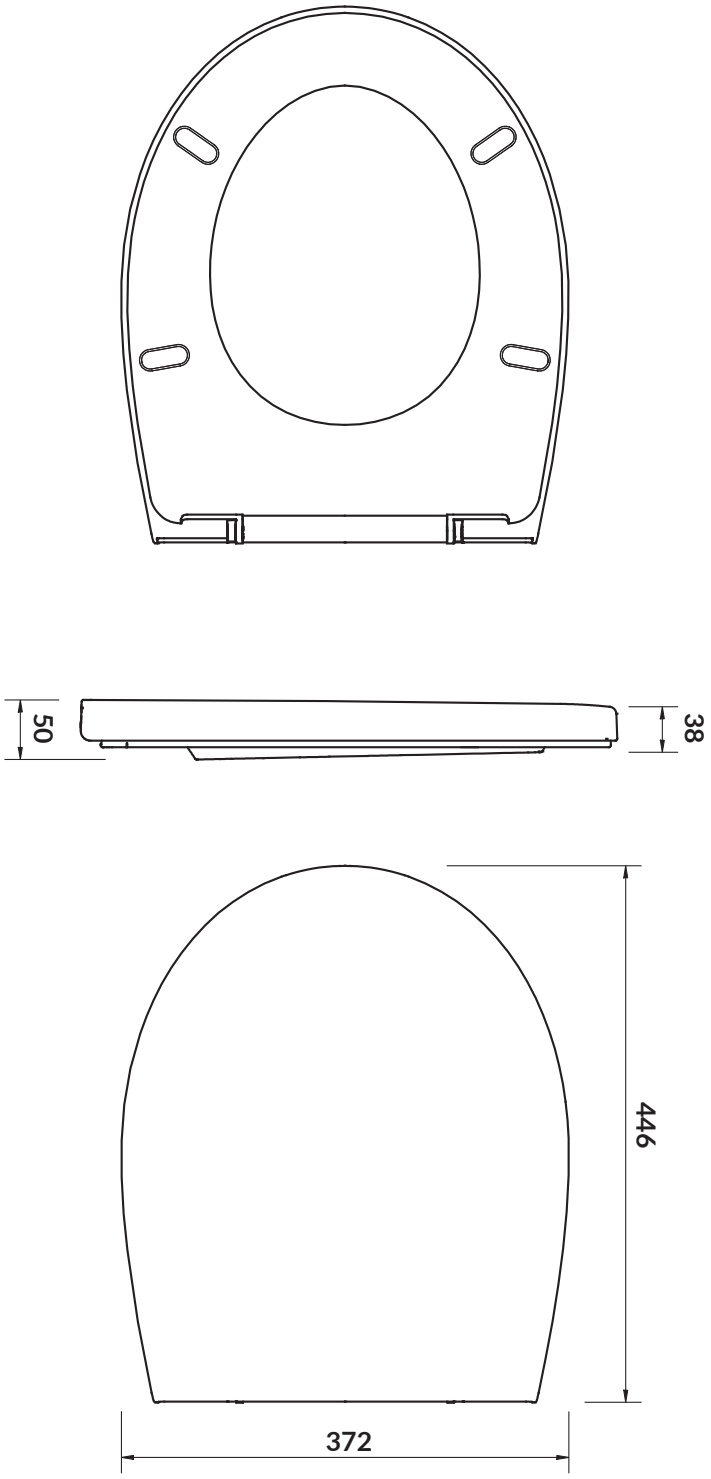
KOD PRODUKTU/ *PRODUCT CODE:*	K98-0073